PLANTA DA PLATAFORMA
ESC.1:100

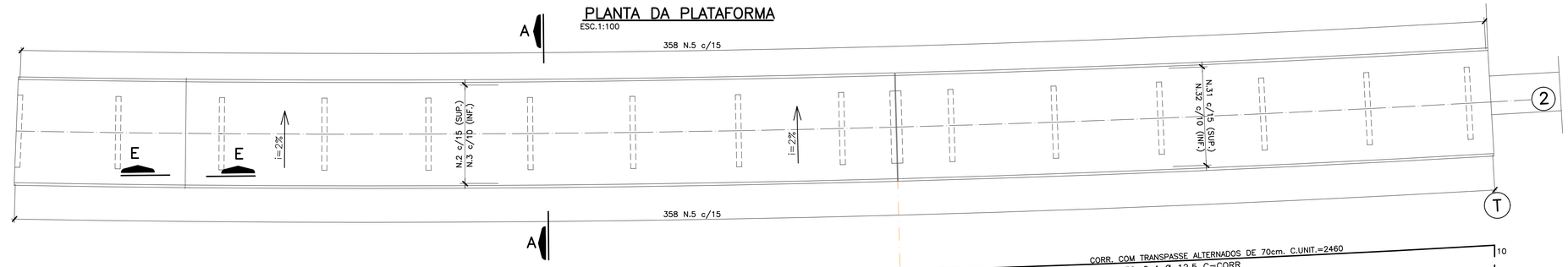

CORR. COM TRANSPASSE ALTERNADOS DE 70cm. C.UNIT.=3650
N1–2x4 Ø 12.5 C=CORR

CORR. COM TRANSPASSE ALTERNADOS DE 70cm. C.UNIT.=3640
N2–27 Ø 12.5 C/15 C=CORR

CORR. COM TRANSPASSE ALTERNADOS DE 50cm. C.UNIT.=3600
N3–40 Ø 10 C/10 C=CORR

CORR. COM TRANSPASSE ALTERNADOS DE 70cm. C.UNIT.=2460
N30–2x4 Ø 12.5 C=CORR

CORR. COM TRANSPASSE ALTERNADOS DE 70cm. C.UNIT.=2450
N31–27 Ø 12.5 C/15 C=CORR

CORR. COM TRANSPASSE ALTERNADOS DE 50cm. C.UNIT.=2410
N32–40 Ø 10 C/10 C=CORR

CORTE E–E
ESC.1:25

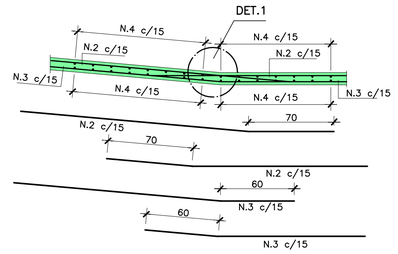

DETALHE 1
ESC.1:10

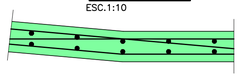

DETALHE DOS CHUMBADORES (TIP.)
ESC.1:10

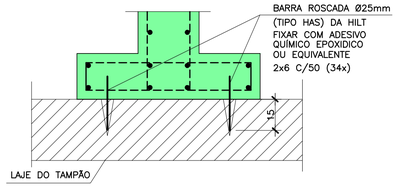

CORTE A–A
ESC.1:25

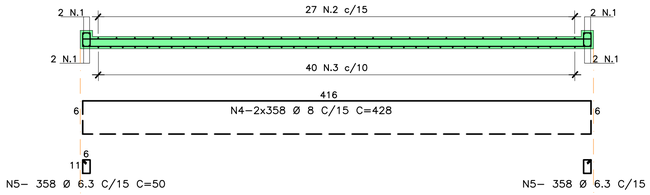

ELEVAÇÃO DA SAPATA S.2 (2x)
ESC.1:25

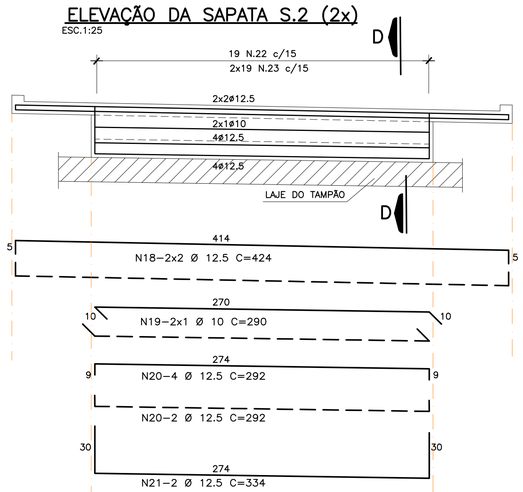

ELEVAÇÃO DA SAPATA S.1 (13x)
ESC.1:25

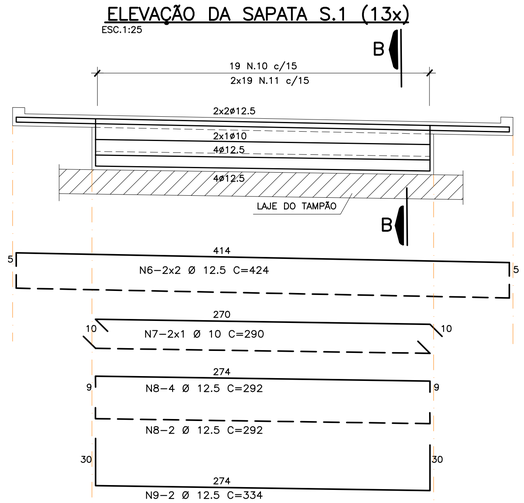

ELEVAÇÃO DA SAPATA S.3 (1x)
ESC.1:25

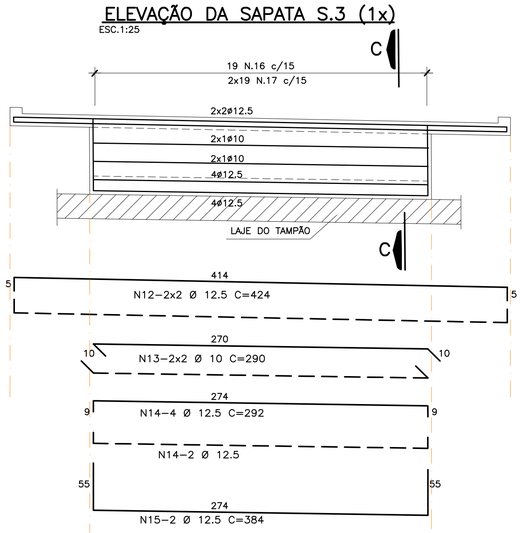

CORTE C–C
ESC.1:25

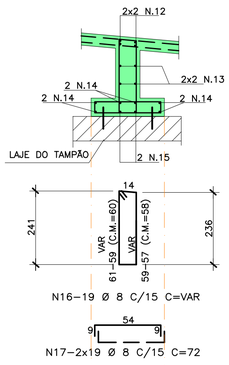

CORTE D–D
ESC.1:25

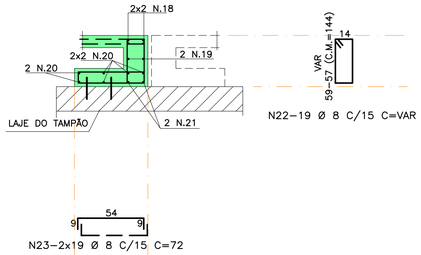

CORTE B–B
ESC.1:25

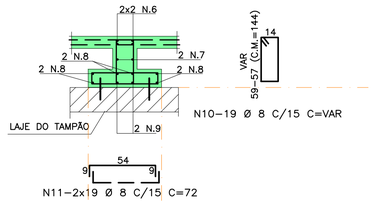

LISTA DOS FERROS

N	ø (mm)	Q	COMPRIMENTOS (cm) UNITARIO	COMPRIMENTOS (cm) TOTAL
1	12.5	8	CORRIDO	29200
2	12.5	27	CORRIDO	98280
3	10	40	CORRIDO	144000
4	8	716	428	306448
5	6.3	716	50	35800
6	12.5	52	424	22048
7	10	26	290	7540
8	12.5	78	292	22776
9	12.5	26	334	8684
10	8	247	VARIAVEL	35568
11	8	494	72	35568
12	12.5	4	424	1696
13	10	4	290	1160
14	12.5	6	292	1752
15	12.5	2	384	768
16	8	19	VARIAVEL	3078
17	8	38	72	2736
18	12.5	8	424	3392
19	10	4	290	1160
20	12.5	12	292	3504
21	12.5	4	334	1336
22	8	38	VARIAVEL	5472
23	8	76	72	5472
30	12.5	8	CORRIDO	19680
31	12.5	27	CORRIDO	66150
32	10	40	CORRIDO	96400

RESUMO GERAL

ACO	ø (mm)	COMPR (m)	PESO (kg)
CA–50	6.3	358.00	90
CA–50	8	3943.42	1578
CA–50	10	2502.60	1577
CA–50	12.5	2792.66	2793
		TOTAL:	6038

NOTAS:

1– MEDIDAS EM CENTÍMETRO, BITOLAS EM MILÍMETROS.

2– COBRIMENTO DA ARMADURA = 2,5 cm.

Nº	Descrição	Emissão	Verificação	Aprovação
D	REVISADO CORTE A–A	AGO/03		
C	REVISADO CORTE A–A, E–E e DET. DOS CHUMBADORES	JUL/03		
B	REVISÃO GERAL	ABR/03		
A	EMISSÃO INICIAL	JUL/02		

Revisões

Código	Objeto

Documentos de referência

queiroz galvão

TTRANS

FIGUEIREDO FERRAZ
CONSULTORIA E ENGENHARIA DE PROJETO LTDA

PLANSERVI ENGENHARIA LTDA

Desenho	JOÃO S.	Data 24/07/02
Projetista	CARLA BLANCO	Data 24/07/02
Verificação	FABIO OYAMADA	Data 24/07/02
C. Qualidade	JULIO HONDA	Data 24/07/02
Aprovação	CARLOS SUZUKI	Data 24/07/02

SÃO PAULO TRANSPORTE S.A.

A aprovação deste documento tem como única finalidade a verificação de sua compatibilidade com os demais documentos de projeto e não exime o contratado de sua total responsabilidade sobre o conteúdo técnico do mesmo.

☐ Aprovado
☐ Aprovado com Comentários
☐ Não Aprovado

Visto

Data

Aprovação final pela SPTrans — Data

São Paulo Transporte S.A.

Emissão: 02 NV

Linha: PARQUE DOM PEDRO II – SACOMÃ

Trecho: ESTAÇÃO LUIS GAMA

Objeto: PROJETO EXECUTIVO
PLATAFORMA – ARMAÇÃO

Escala: INDICADA

Código: DE–014.63/ES4/113

Rev. D