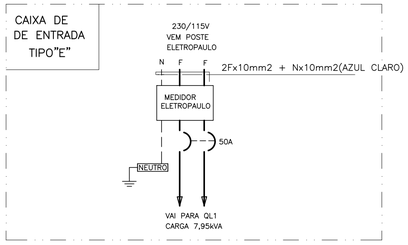

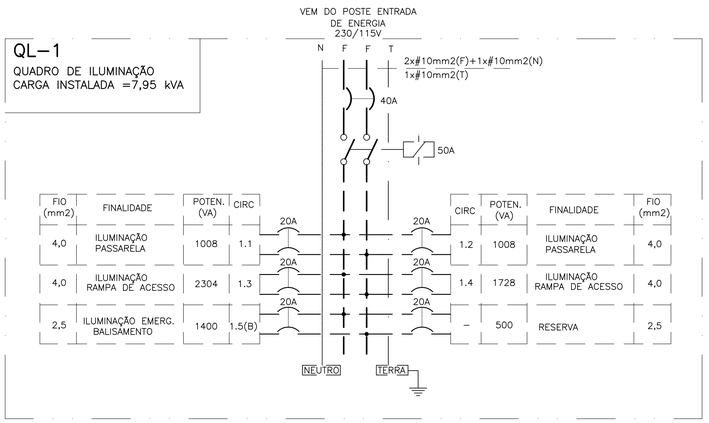

FIO (mm2)	FINALIDADE	POTEN. (VA)	CIRC	CIRC	POTEN. (VA)	FINALIDADE	FIO (mm2)
4,0	ILUMINAÇÃO PASSARELA	1008	1.1	1.2	1008	ILUMINAÇÃO PASSARELA	4,0
4,0	ILUMINAÇÃO RAMPA DE ACESSO	2304	1.3	1.4	1728	ILUMINAÇÃO RAMPA DE ACESSO	4,0
2,5	ILUMINAÇÃO EMERG. BALISAMENTO	1400	1.5(B)	–	500	RESERVA	2,5

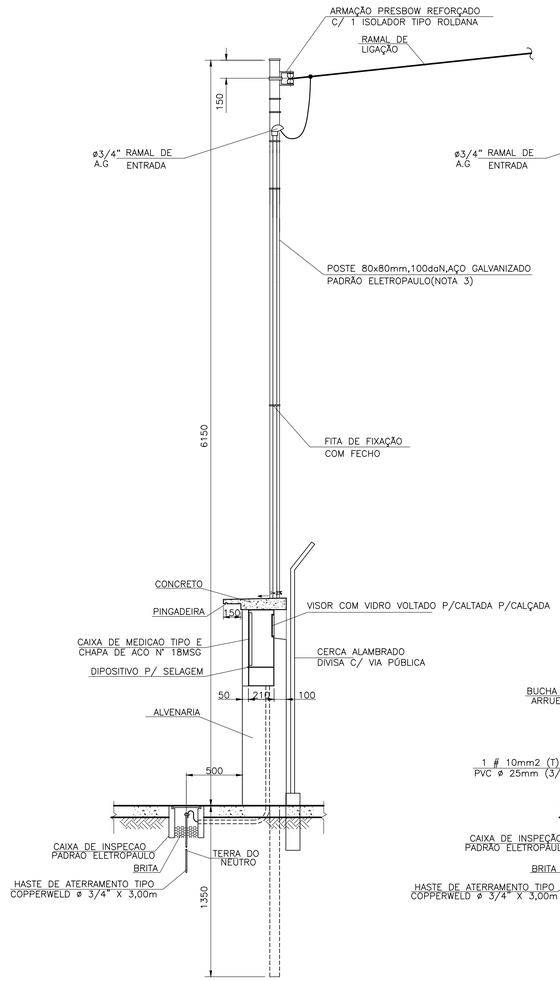

CORTE A–A
ESC.: 1:10

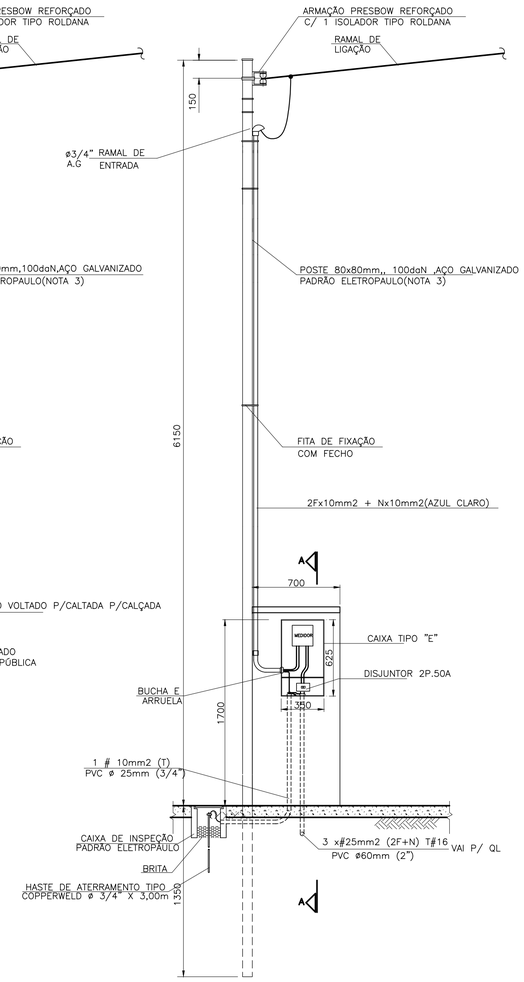

ENTRADA E MEDIÇÃO DE ENERGIA ELETRICA
ESC.: 1:10

LEGENDA

— — ELETRODUTO DE AÇO GALVANIZADO EMBUTIDO NO PISO

INDICAÇÃO DE CONDUTORES NEUTRO, FASE, RETORNO E TERRA, RESPECTIVAMENTE

NOTAS

1 – MEDIDAS EM MILIMETRO

2 – PARA INSTALAÇÃO ELÉTRICA DOS ABRIGOS VER PROJETO PADRÃO ABRIGO MODELO PP–000.99/EL4/005

3 – CONFORME COMUNICADO TÉCNICO No.14, LIG 2000,REV.2002

4 – VER DESENHO DE–014–63–EL4–021

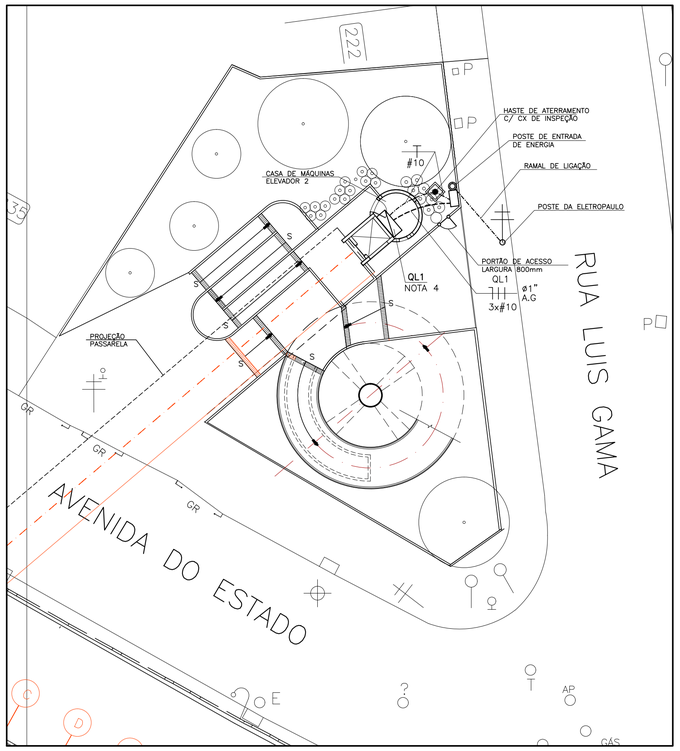

PLANTA DE LOCALIZAÇÃO
ESC. 1:200

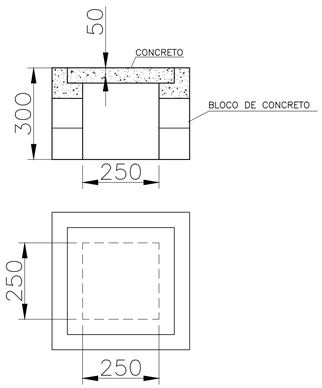

CAIXA DE INSPEÇÃO
DE ATERRAMENTO
ESC. 1:0

RESPONSÁVEL TÉCNICO : NELSON KAZUTOSHI IHA
ENGENHEIRO ELETRICISTA
CREA 98.236/D – 6A. REGIÃO
TEL (011) 3032–8479 / 3813– 8671

N°	Descrição	Emissão	Verificação	Aprovação
C	ACRESCENTADO MEDIDOR	OUT/06		
B	REVISÃO GERAL	JUN/06		
A	EMISSÃO INICIAL	MAIO/06		

Revisões

Código	Objeto

Documentos de referência

queiroz galvão

TTrans

FIGUEIREDO FERRAZ
CONSULTORIA E ENGENHARIA DE PROJETO LTDA

PLANSERVI
ENGENHARIA LTDA

Desenho	BRAITE	Data	25.05.06
Projetista	BRAITE	Data	25.05.06
Verificação	NELSON K. IHA	Data	25.05.06
C. Qualidade	JULIO HONDA	Data	25.05.06
Aprovação	CARLOS SUZUKI	Data	25.05.06

SÃO PAULO TRANSPORTE S.A.

A aprovação deste documento tem como única finalidade a verificação de sua compatibilidade com os demais documentos de projeto e não exime o contratado de sua total responsabilidade sobre o conteúdo técnico do mesmo.

☐ Aprovado — Visto
☐ Aprovado com Comentários
☐ Não Aprovado — Data

Aprovação final pela SPTrans — Data

São Paulo Transporte S.A.

Emissão:

Linha: PARQUE DOM PEDRO II – SACOMÃ

Trecho: ESTAÇÃO LUIS GAMA

Objeto: PROJETO EXECUTIVO DE ELÉTRICA
ILUMINAÇÃO E TOMADAS DA PASSARELA E RAMPAS DE ACESSO – ENTRADA DE ENERGIA

Escala: INDICADAS | Código: DE–014.63/EL4/022 | Rev. C